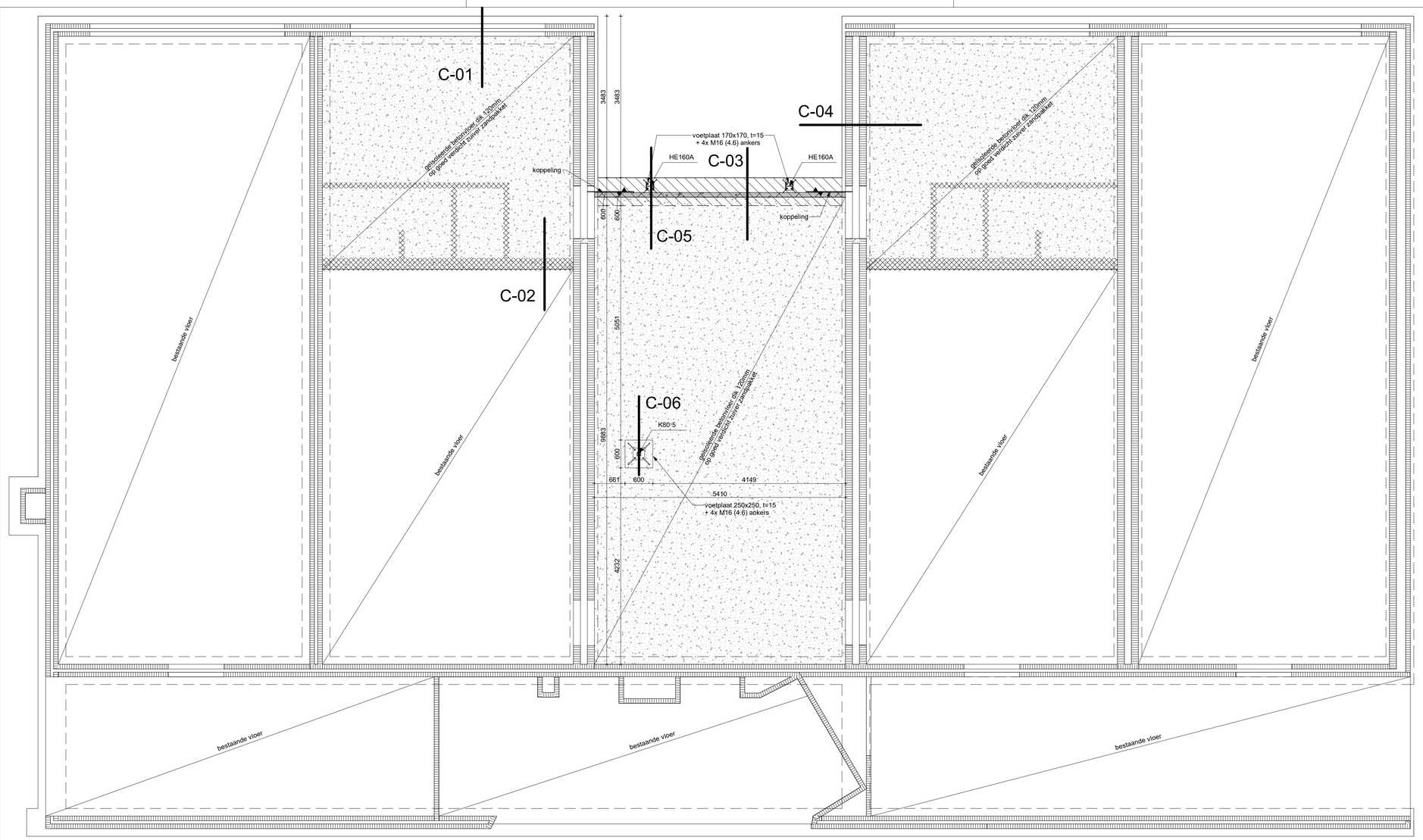


# BEGANE GRONDVLOER

## DET. C-01

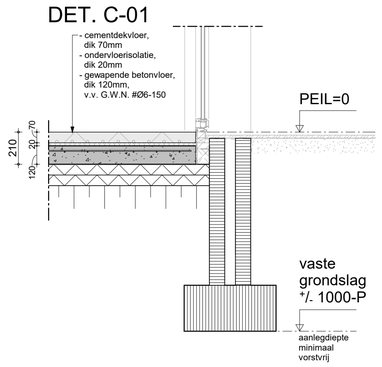


## DET. C-02

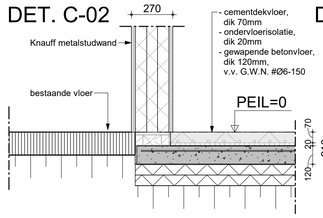


## DET. C-03

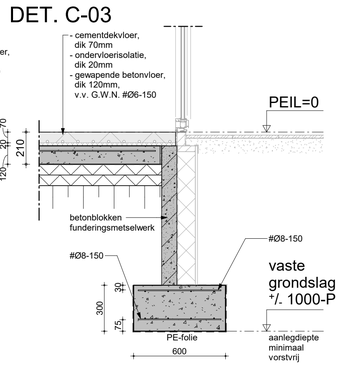


## DET. C-04

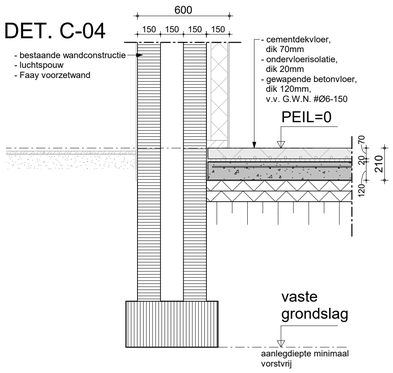


## DET. C-05

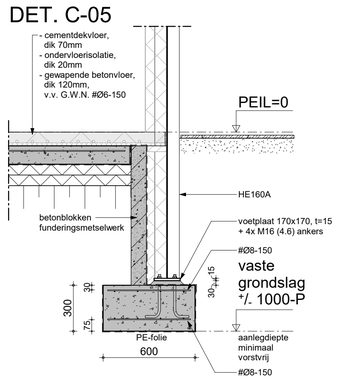


## DET. C-06

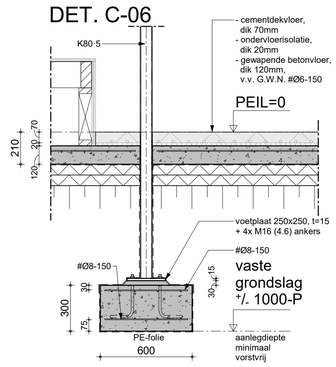


**BETON:**

-staalkwaliteit: B500
-betonsamenstelling te bepalen door betontechnoloog/leverancier beton
-betonsamenstelling gebaseerd op bijbehorende milieuklasse
-plaats en afmeting sparingen t.b.v. installaties, trapgaten, vides, liften; volgens opgave aannemer / installateurs, ter goed keuring aan constructeur voorleggen
-instort voorzieningen vrij houden van wapening

| | | | | |
|---|---|---|---|---|
| sterkteklasse beton | | C20/25 | | |
| sterkteklasse betonnen werkvloer | | C12/15 | | |
| milieuklasse en dekking | | | | |
| | XC1 | XC2 | XC3 | XF2 |
| vloeren (begane grond) | | | | |
| bovenkant | 20 | | | |
| | | | | |
| funderingen | | | | |
| bovenkant | | 30 | | |
| onderkant | | 30 | | |
| zijkant | | 30 | | |

| | | | |
|---|---|---|---|
| storten op werkvloer: | dekking + 5 mm | nabewerkt oppervlak: | dekking + 5 mm |
| storten op grond (folie): | dekking + 45mm | oncontroleerbaar: | dekking + 5 mm |
| min. dekking hoofdwapening: | staafdiameter + 5 mm | | |

| | Ø6 | Ø8 | Ø10 | Ø12 | Ø16 | Ø20 | Ø25 |
|---|---|---|---|---|---|---|---|
| laslengten | 300 | 380 | 475 | 570 | 760 | 950 | 1180 |

wapening in 1e laag
wapening in 2e laag
wapening in 3e laag

**UITGANGSPUNTEN (statische berekening):**

| | |
|---|---|
| -gebouwtype | woning |
| -betrouwbaarheidsklasse | RC1 |
| -gevolgklasse | CC1 |
| -referentieperiode | 50jr |
| -windgebied | regio III |
| -terreincategorie | onbebouwd |
| -sneeuwzone | I Nederland |

**ALGEMEEN:**

-de digitale versie van deze tekening niet te gebruiken voor maatvoering, voor maatvoering zie tekening architect
-alle maatvoering in het werk te controleren
-prefab onderdelen (vloeren, lateien, geveldragers etc.) volgens berekening en tekening leverancier
-gewapende druklaag in overleg met leverancier vloer
-detail- en onderdeelberekeningen baseren op de uitgangspunten in hoofdberekening NOVAEDES constructeurs
-vaste grondslag / bovenkant grondverbetering, minimale handsondeerwaarde 6 MPa
-sonderen na sloop bestaande bebouwing
-brandwerendheid hoofddraagconstructies = 60 min.
-fundering op staal, BOUWPEIL als bestaand

**STAAL:**

-kwaliteit profielstaal: S 235JR
-kwaliteit buizen: S 275JR
-kwaliteit bouten: 8.8
-kwaliteit funderingsankers: 4.6
-ankers: volgens ankerplan leverancier staalconstructie
-oplegging staal minimaal 150mm tenzij anders aangegeven.
-alle lasvervindingen op sterkte aflassen
-voegmortel: krimparme giet-, ondersabelingsmortel
-staalconstructies buiten de isolatieschil: thermisch verzinken
-hulpstaal t.b.v. bevestigingen kozijnen, gevelplaten, dakplaten etc. volgens leverancier
-type verbindingen (momentvast/scharnierend) zie berekening constructeur nader te berekenen door de leverancier
-de verbindingen tussen de hoofdliggers en kolommen zijn momentvast
-dakdoorvoeren volgens opgave installateurs
-stalen liggers v.z.v. kopschotten 15mm dik
-werkplaatstekeningen ter controle aanbieden door de leverancier

**BETONSTEEN (metselwerk):**

-kwaliteit betonsteen; druksterkte >20 N/mm², tenzij anders vermeld
-gemiddelde morteldruksterkte 7,5 N/mm²
-dilataties metselwerk volgens opgave leverancier stenen
-in dragende wanden geen horizontale sleuven frezen
-in dragende penanten geen horizontale of verticale sleuven frezen
-betonsteen verwerken volgens opgave leverancier
-t.p.v. opleggingen van dragende balken over een breedte van 1m geen horizontale en/of verticale sleuven frezen

**RENVOOI SYMBOLEN:**

- gewapend beton
- metselwerk baksteen
- dragend metselwerk kalkzandsteen CS12, kwaliteit gewoon d=100 tenzij anders aangegeven
- dragend metselwerk (fundering) betonsteen
- bestaand
- overige wanden op vloer qG,rep=5,40 kN/m¹
- K = kolom boven vloer/balk
- K = kolom onder vloer/balk

**FUNDERING:**

- aanlegniveau ca. 1,0m. - bouwpeil
- alle stroken en poeren hoog 300mm.
- betondekking: onder 75mm (met folie), boven 30mm
- betonkwaliteit: C20/25
- milieuklasse: XC2
- staalkwaliteit: B500
- wapening strook b=600 #Ø8-150 onder/boven
- wapening poer lxb= 600x600 #Ø8-150 onder/boven
- vaste grondslag/bovenkant grondverbetering minimale handsonderwaarde 6Mpa
- controle ondergrond door aannemer
- koppelen met bestaand middels 2x3Ø12 boven/onder lg=1000mm chemische stekeindverankeringen, verwerking geheel vlgs voorschrift fabrikant

**VLOEROPBOUW BEGANE GRONDVLOER OP PEIL = 0,00**

- afwerkvloer, dik 70mm
- ondervloerisolatie, dik 20mm
- in het gewerk gestorte betonvloer, dik 120mm, wapening # Ø6-150 boven
- drukvaste isolatie, dik 140mm

- sparingen vlgs opgave installateur
- betonkwaliteit C20/25
- milieuklasse XC2
- staalkwaliteit B500
- dekking 20mm


novaedes
ARCHITECTEN & CONSTRUCTEURS


| | | | |
|---|---|---|---|
| project: | **Verbouwen voormalige bedrijfsruimte**<br>**Overbroekseweg 10, 5805 EN Leunen** | projectnr: | 23-401 |
| | | tekening: | C-01 |
| onderdeel: | **CONSTRUCTIE TEKENING**<br>**Fundering, begane grondvloer incl. details** | datum: | 14-02-2023 |
| | | formaat: | A1 |
| opdrachtgever: | **Dhr. R. Luijkx van Dongen**<br>**Overbroekseweg 10, 5805 EN Leunen** | schaal: | 1:50 / 1:20 |
| | | getekend: | FZ |


Akkerdistel 2d - 5831 PJ Boxmeer - (0485) 51 22 44 - constructeurs@novaedes.nl - www.novaedes.nl



Zonder toestemming van Novaedes Architecten & Constructeurs mag niets van deze tekening vermenigvuldigd of gereproduceerd worden.


file: 19528_TO_01.rvt